序号	图区	更改说明

一般公差	按GB/T1804-f
表面粗糙度	

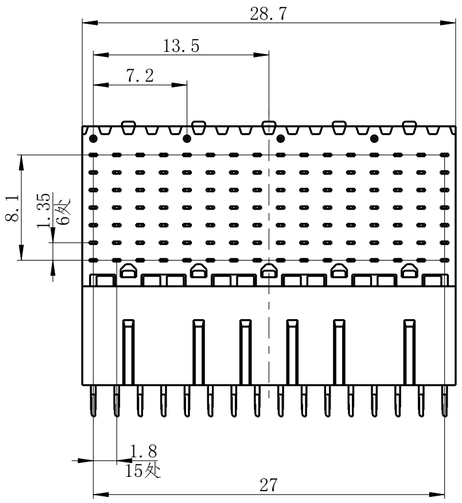

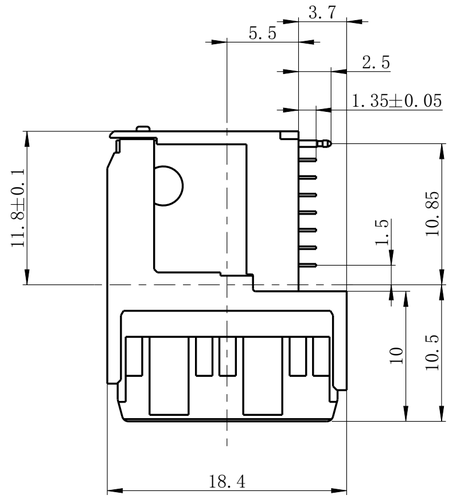

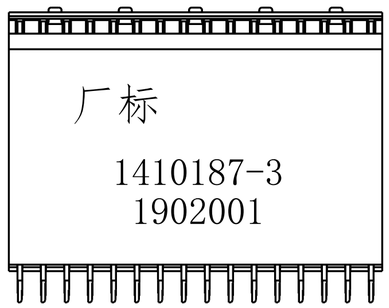

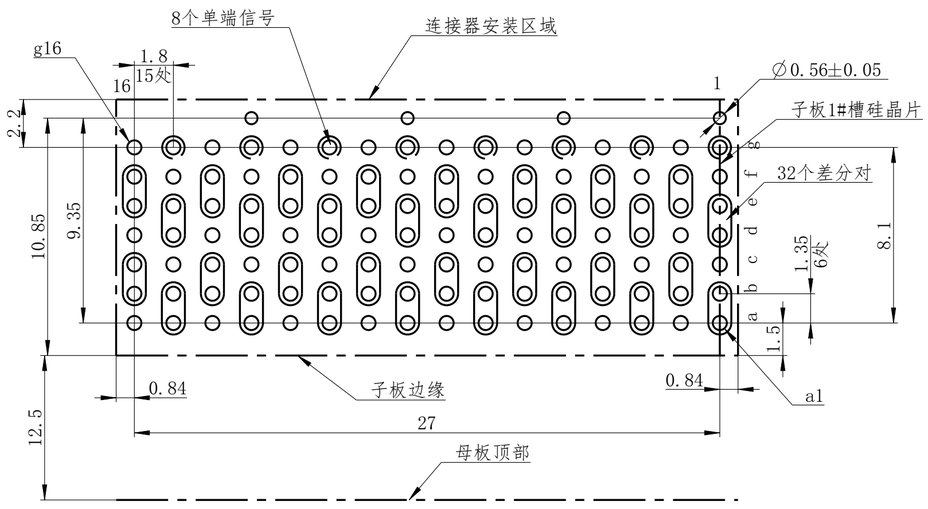

PCB板开孔尺寸（未注公差±0.02）
比例5:1

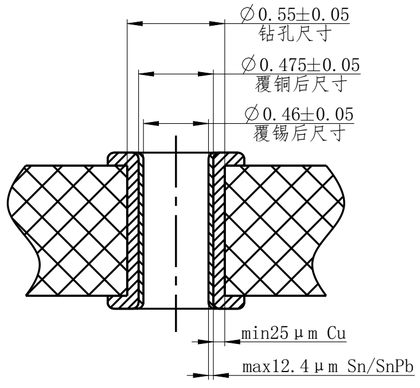

推荐印制板通孔尺寸
比例30:1

「电气性能」
—低电平接触电阻：≤40mΩ
—额定电流：单路电源8A，单路信号1A
—绝缘电阻：电源接触件≥10000MΩ
信号接触件≥1000MΩ
—耐电压：500V
—差分特性阻抗：100Ω
—传输速率：6.25Gbps
—串扰：优于-30dB

「机械性能」
—随机振动：10～2000Hz，功率谱密度0.2g2/Hz
—正弦振动：10～2000Hz，20g
—冲击：294m/s2，半正弦波，11ms
—机械寿命：500次

「环境性能」
—使用温度：-55℃～125℃
—盐雾：48h
—阻燃等级：UL94V-0

「支持的通讯协议」
— 1000BASE-KX
— 10GBASE-KX4
— InfiniBand SDR, DDR, and QDR
— PCIe Gen 1, 2, and 3
— Serial RapidIO 2.5, 3.125, 5, and 6.25Gbaud

角色	签名	签名日期	幅面	A2	料号	
设计			比例	3:1		
			第 1/1 页		名称	矩形插头
审核			第 A 版			
标审			阶段标记		型号	1410187-3
会签				D		
			泰兴市领航电连接器有限公司			
批准						